Rysunek zestawczy

skala 1:50

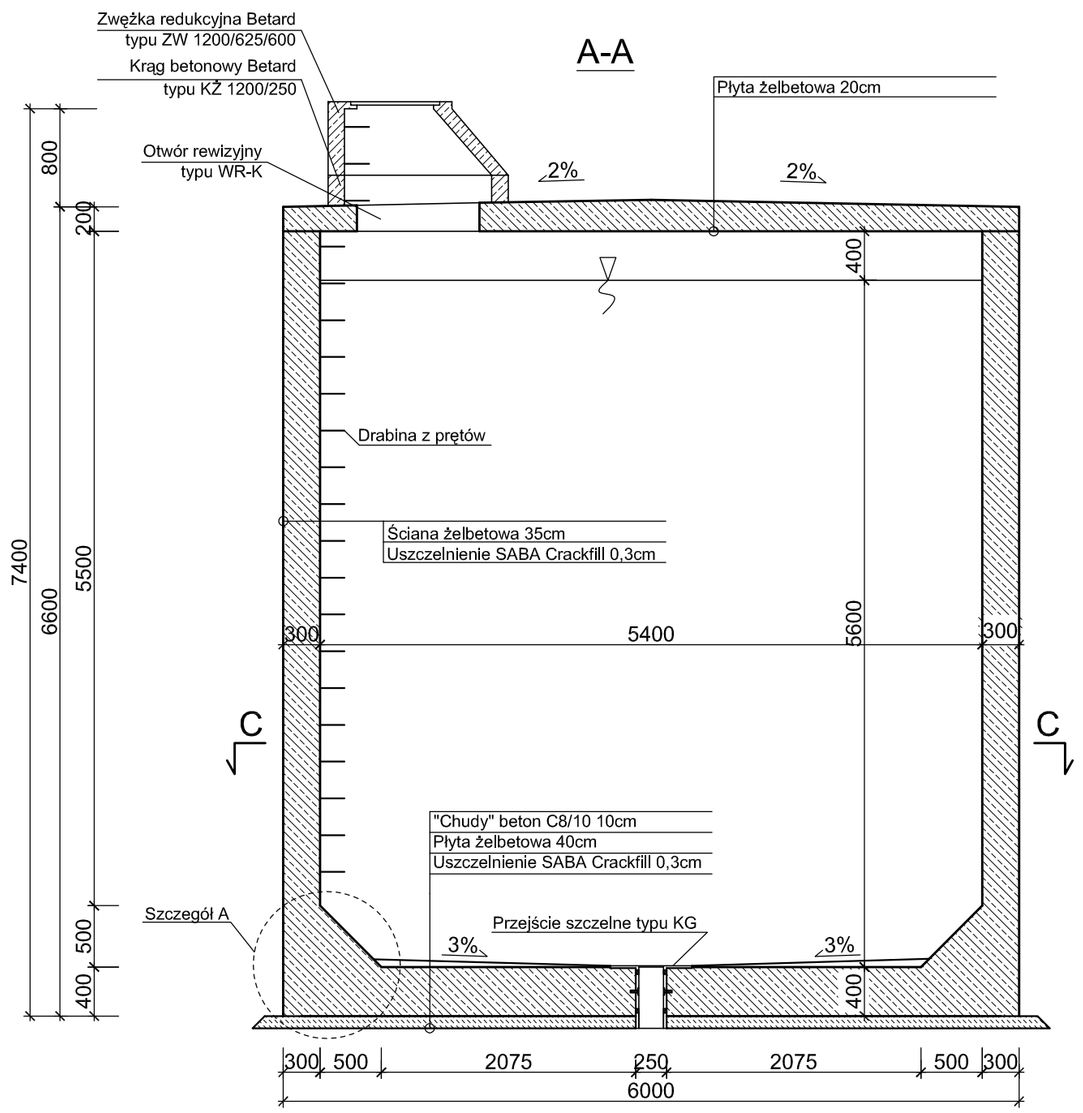

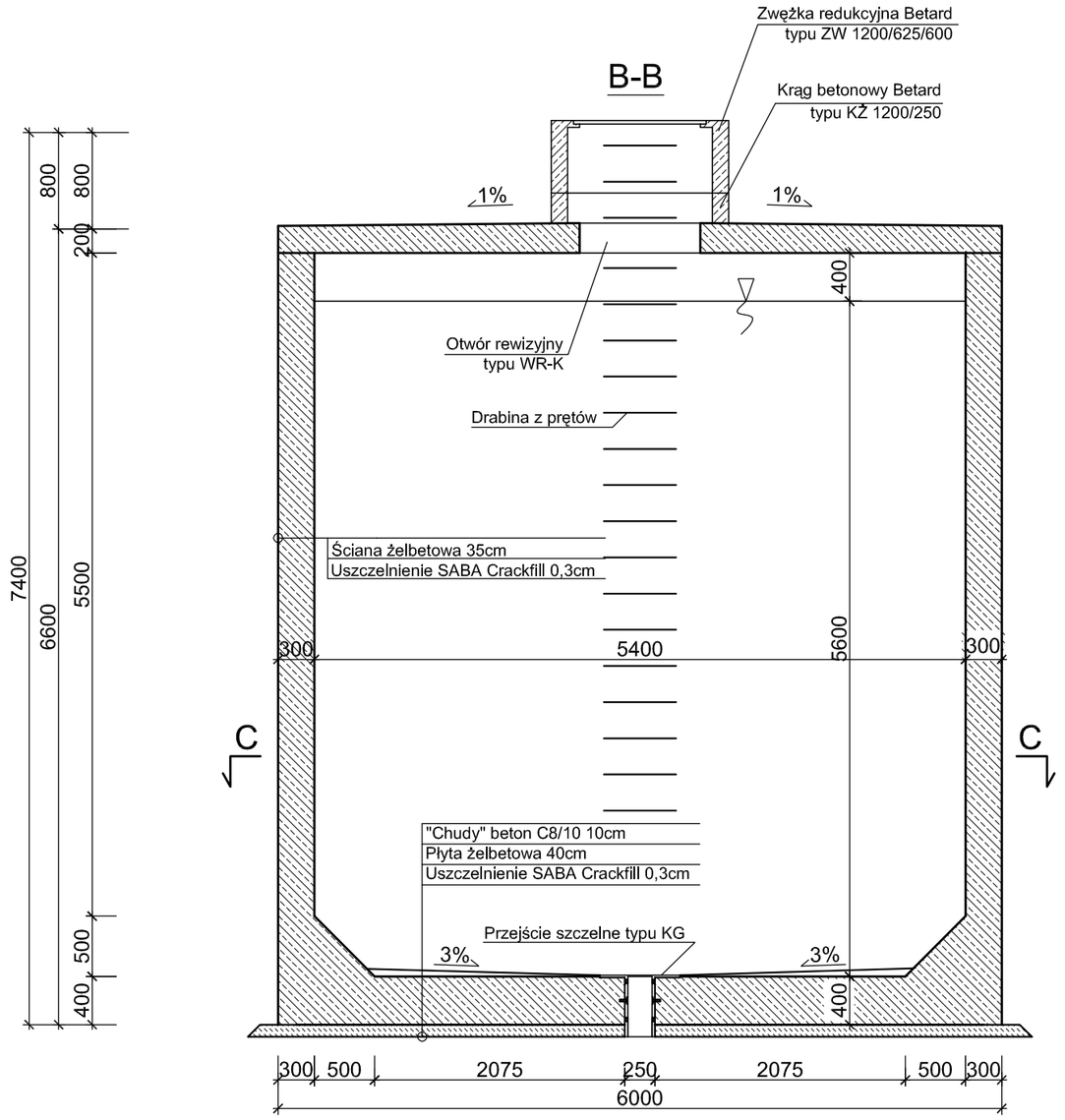

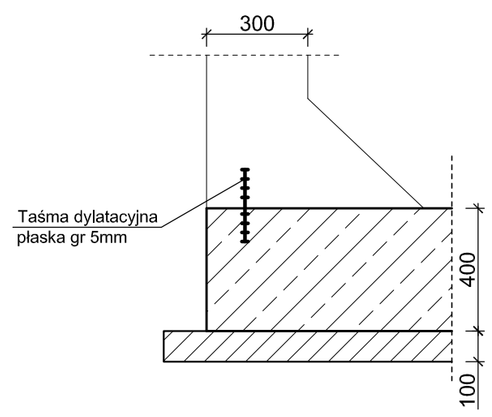

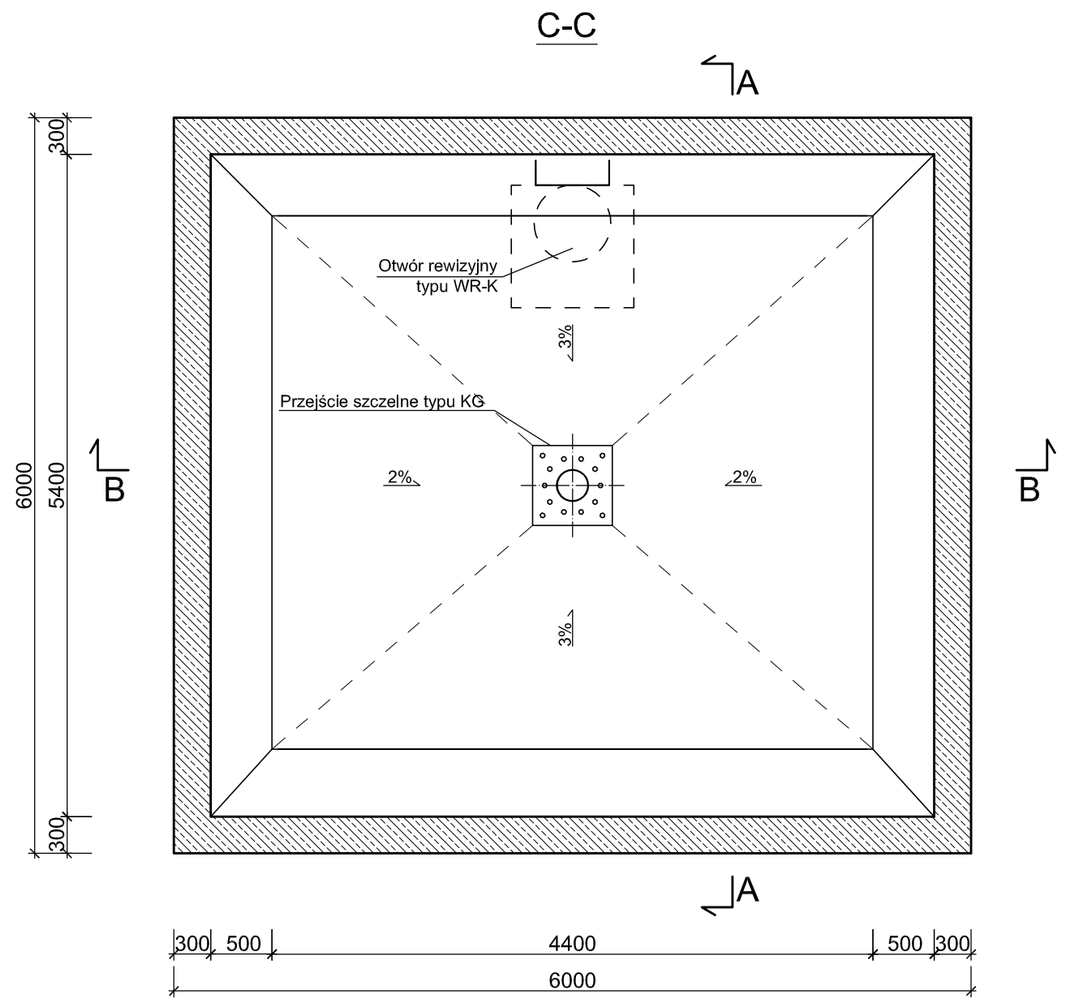

Beton: C20/35
Stal: St500B
Otulina c_{nom}=50mm
Klasa ekspozycji XC2

Politechnika Wrocławska Zakład Konstrukcji Betonowych		
Projektował:	podpis	stadium P.W.
Sprawdził:	podpis	
Obiekt: Zbiornik żelbetowy		skala 1:50
Tytuł rysunku: Rysunek zestawczy		nr rys. 1